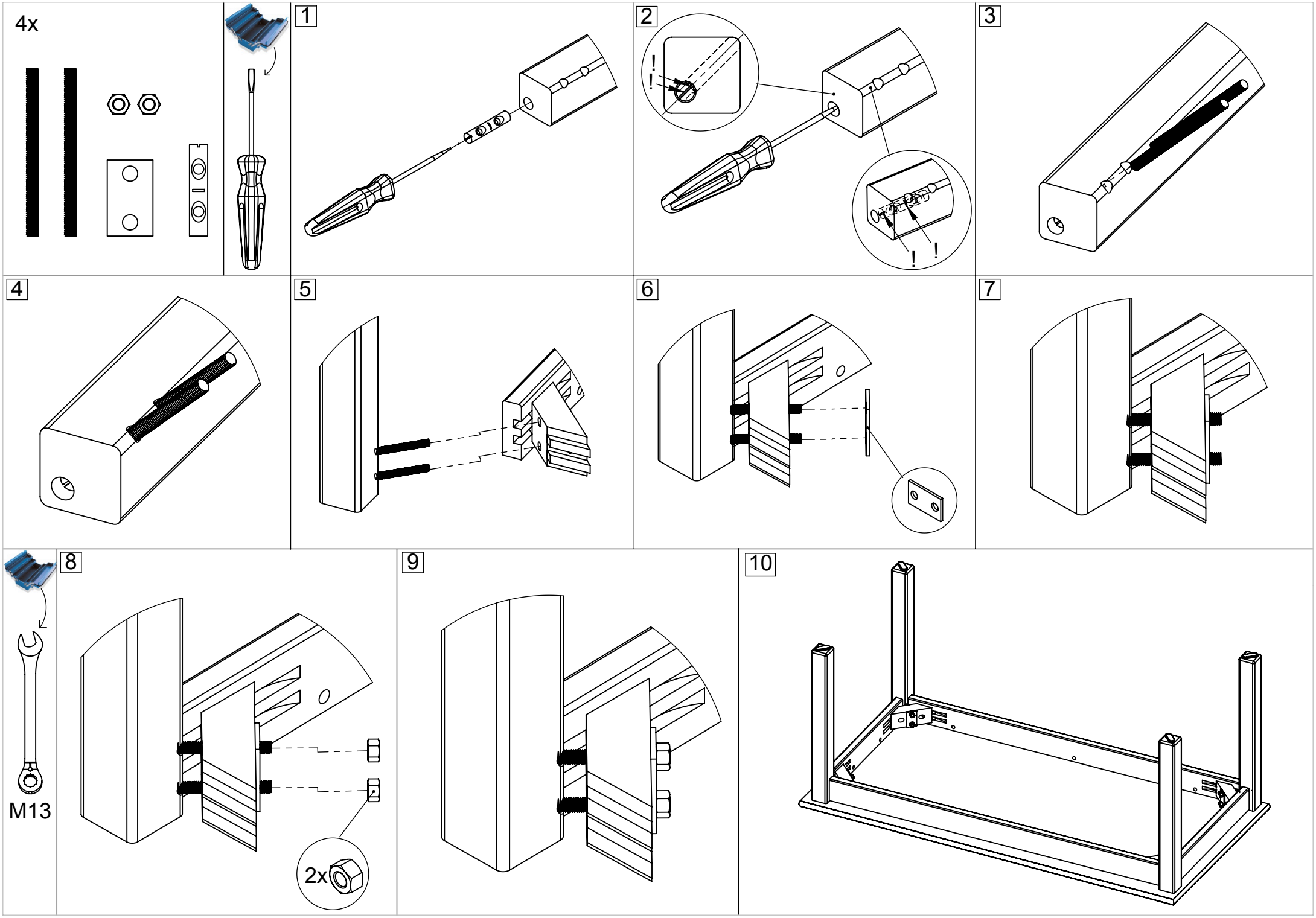
4x
1
2
!
!
!
!
3
4
5
6
7
8
M13
2x
9
10